ขนาดระยะแสดงค่าโดยประมาณ
หน่วย: มม.

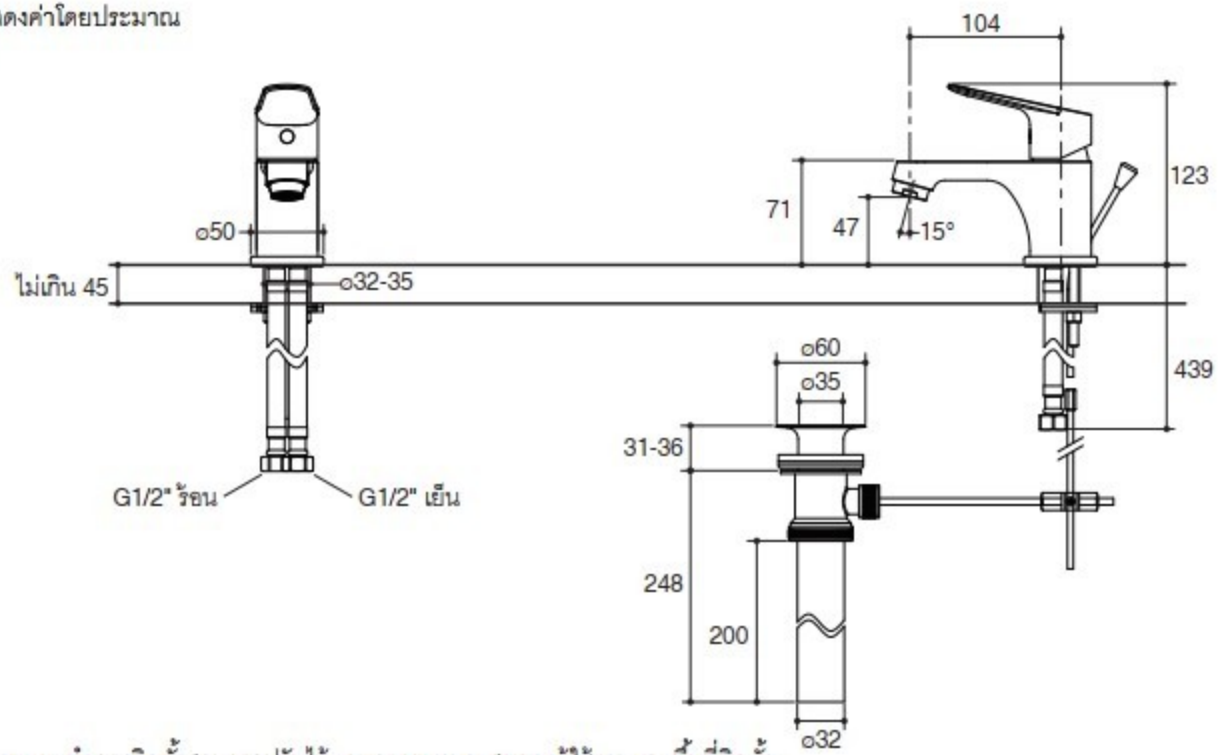

หมายเหตุ: ระยะแนะนำการติดตั้งสามารถปรับได้ตามความเหมาะสมของผู้ใช้งานและพื้นที่ติดตั้ง